469539

Pocket Digital Probe Thermometer
-40°C to +250°C

FR Thermomètre numérique de poche
DE Digitales Stabthermometer im Taschenformat
ES Termómetro digital con sonda
IT Termometro digitale portatili
NL Digitale zakthermometer
PL Kieszonkowy termometr cyfrowy z sondą

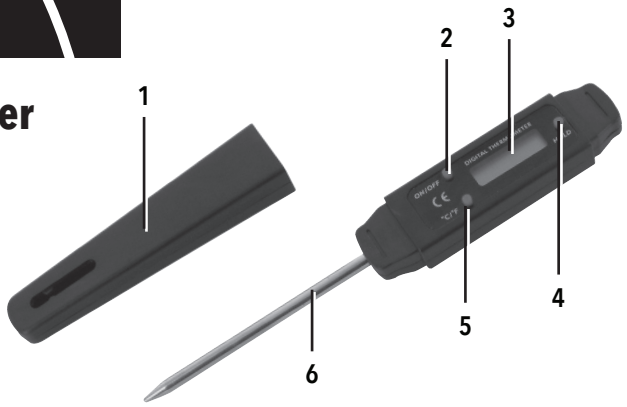

3 YEAR GUARANTEE
ANS DE GARANTIE
JAHRE GARANTIE
AÑOS DE GARANTÍA
ANNI DI GARANZIA
JAAR GARANTIE
LATA GWARANCJI

Register online: silverlinetools.com

Version date: 09.06.2017

GB

Product Familiarisation

1. Probe Cover
2. On/Off Button
3. LCD Display
4. Hold Button
5. Unit Change Button
6. Probe

Specification

Measuring range:	-40°C to +250°C (-40°F – 482°F)
Units:	Celsius and Fahrenheit
Accuracy:	-40 – 199.9°C: ±(2%+20)
	200°C - 250°C: ±(3%+2)
Display type:	LCD
Probe length:	70mm
Probe material:	Stainless steel
Battery type:	LR44, 1.5V

As part of our ongoing product development, specifications of Silverline products may alter without notice.

Important Safety Warnings

- This thermometer features a metal probe with a sharp, pointed tip. Handle with care to avoid puncture wounds and other kinds of injury
- Never carry the device with the Probe (6) exposed and without the Probe Cover (1) in place
- Keep out of the reach of children
- The metal probe can become extremely hot when used on hot objects and substances. DO NOT touch and DO NOT bring into contact with combustible materials whilst hot
- This device has not been hygienically rated for use with foodstuffs.

Intended Use

Digital thermometer with sharp, rigid metal probe, suitable for insertion into objects to determine their internal temperatures.

Before Use

Removing the battery pull-tab

- To prevent battery discharge during storage, this device is fitted with a plastic pull-tab that needs to be removed from the battery compartment before the device can be activated

Operation

- Press the On/Off Button (2) to switch the thermometer on
- To switch the thermometer off, press the on/off button again

Note: To avoid battery drain, the device will switch itself off after approximately 5 minutes.

- To change the displayed unit, press the Unit Change Button (5)
- To hold the value currently being displayed, press the Hold Button (4). The display will freeze, the word 'HOLD' will be displayed and it will continue to hold that value for approximately 3 minutes
- The thermometer can be used to measure the ambient temperature with the Probe Cover (1) attached. It can also be used to take internal measurements, by removing the probe cover and inserting the Probe (6) into an object

WARNING: The probe features a pointy metal tip. Handle with care to avoid puncture wounds and other kinds of injury.

Maintenance

- Wipe the probe clean with a damp cloth after each use and dry thoroughly

Note: Dirt and debris could affect the accuracy of temperature readings and lead to cross contamination of materials

- Clean the plastic housing and display with a soft dry cloth only
- When the battery is low, the ( ) icon will appear on the screen. Refer to 'Inserting the battery' for instructions on battery change

Changing the battery

1. Remove the battery cover on the back by rotating it a quarter of a turn anti-clockwise
2. Insert the battery into the thermometer with the blank unlabelled (minus) side facing inside and the side labelled '+' visible on the outside
3. Replace the cap by lining it up and rotating a quarter of a turn clockwise

Storage

- Allow the Probe (6) to cool completely after use with hot materials
- Cover the probe with the Probe Cover (1) for storage
- Store carefully in a secure, dry place out of the reach of children
- Remove the battery if the thermometer is stored for an extended period of time

Disposal

Always adhere to national regulations when disposing of power tools that are no longer functional and are not viable for repair.

- Do not dispose of batteries and electrical and electronic equipment (WEEE), with household waste
- Contact your local waste disposal authority for information on the correct way to dispose of batteries and electrical equipment

FR

Se familiariser avec le produit

1. Cache de la sonde
2. Bouton de marche/arrêt
3. Affichage LCD
4. Bouton de retenue des données
5. Bouton de changement d'unité
6. Sonde

Caractéristiques techniques

Plage de mesure :	-40°C to +250°C (-40°F – 482°F)
Unité :	Celsius et Fahrenheit
Précision :	-40 – 199.9°C: ±(2% + 20)
	200°C - 250°C: ±(3% + 2)
Affichage :	LCD
Longueur de la sonde :	70 mm
Matériau de la sonde :	acier inoxydable
Type de pile :	LR44, 1,5 V

Du fait de l'évolution constante de nos produits, les caractéristiques des produits Silverline peuvent changer sans notification préalable.

Consignes importantes de sécurité

- La sonde en métal du thermomètre est pointue et coupante. Manipulez avec précautions afin de ne pas vous blesser.
- Ne portez jamais le thermomètre sans le cache de la sonde en place (1).
- Gardez hors de portée des enfants.
- La sonde en métal peut devenir extrêmement chaude lorsqu'utilisée avec des objets ou substances chaudes. Ne touchez pas ou ne mettez pas en contact avec un combustible lorsque la sonde est chaude.
- Cet appareil n'a pas été évalué au niveau hygiène pour être utilisé avec la nourriture.

Usage conforme

Thermomètre numérique avec sonde métallique pointue et rigide, pour l'insertion dans des objets afin de déterminer leurs températures internes.

Avant utilisation

Enlever la languette du compartiment de la batterie

- Pour éviter que la batterie ne se décharge lorsque l'appareil est rangé, celui-ci possède une languette en plastique qui doit être enlevée du compartiment de la batterie pour activer l'appareil.

Instructions d'utilisation

- Appuyez sur le bouton marche/arrêt (2) pour mettre l'appareil en marche.
- Pour arrêter le thermomètre, appuyez à nouveau sur le bouton marche/arrêt.

Remarque : pour éviter que la pile s'use, l'appareil s'arrêtera automatiquement après environ 5 minutes.

- Pour changer l'unité d'affichage, appuyez sur le bouton de changement d'unité (5).
- Pour laisser l'unité actuellement affichée, appuyez sur le bouton de retenue (4). Le mot 'HOLD' s'affichera et la lecture de la donnée sera visible pendant environ 3 minutes.
- Ce thermomètre peut être utilisé pour mesurer la température ambiante. Pour cela il suffit de laisser le cache de la sonde (1). Vous pouvez aussi mesurer la température interne des objets en enlevant le cache de la sonde et en insérant la sonde (6) dans l'objet.

Attention : La sonde en métal du thermomètre est pointue et coupante. Manipulez avec précautions afin de ne pas vous blesser.

Entretien

- Nettoyez la sonde avec un chiffon humide après chaque utilisation et séchez-la bien.

Remarque : La saleté et les résidus peuvent affecter la précision de lecture de la température et engendrer une contamination croisée des matériaux.

- Nettoyez le boitier plastique et l'écran d'affichage avec uniquement un chiffon doux et sec.
- Lorsque la pile est faible, l'icône ( ) s'affiche sur l'écran. Référez-vous à la section 'changer la pile' ci-dessous.

Changer la pile

1. Retirez le couvercle de la pile en le faisant tourner d'un quart de tour dans le sens antihoraire.
2. Placez la nouvelle pile en respectant la polarité, le signe '+' vers l'extérieur.
3. Replacez le couvercle en l'alignant bien, et en le faisant tourner d'un quart de tour dans le sens horaire.

Rangement

- Si la sonde (6) est chaude, laissez la refroidir.
- Mettez toujours le cache sur la sonde avant de la ranger.
- Rangez cet appareil dans un endroit sûr, sec et hors portée des enfants
- Retirez la pile si le thermomètre va être rangé pour une longue période.

Recyclage

- Lorsque l'appareil n'est plus en état de fonctionner et qu'il n'est pas réparable, recyclez l'appareil en accord avec les régulations nationales.
- Ne jetez pas les outils électriques et autres équipements électriques ou électroniques (DEEE) avec les ordures ménagères.
- Contactez les autorités locales compétentes en matière de gestion des déchets pour vous informer de la procédure à suivre pour recycler les outils électriques.

DE

Produktübersicht

1. Messfühlerabdeckung
2. Ein-/Ausschalter
3. LC-Anzeige Max/Min-Taste
4. Haltetaste
5. Taste für Einheitenwechsel
6. Messfühler

Technische Daten

Messbereich:	-40 °C bis +250 °C
Einheiten:	Celsius und Fahrenheit
Genauigkeit :	-40 – 199.9 °C: ±(2% + 20)
	200°C - 250 °C: ±(3% + 2)
Anzeigetyp:	LCD
Länge des Messfühlers:	70 mm
Material des Messfühlers:	Edelstahl
Batterietyp:	LR44, 1,5 V

Aufgrund der fortlaufenden Weiterentwicklung unserer Produkte können sich die technischen Daten von Silverline-Produkten ohne vorherige Ankündigung ändern.

Wichtige Sicherheitshinweise

- Dieses Thermometer verfügt über einen Metall-Messfühler mit scharfer Spitze. Lassen Sie bei der Handhabung große Vorsicht walten, um Stichwunden und andere Verletzungen zu vermeiden.
- Tragen Sie das Thermometer niemals, wenn der Messfühler (6) nicht mit der Messfühlerabdeckung (1) abgedeckt ist.
- Außerhalb der Reichweite von Kindern aufbewahren.
- Der Messfühler wird beim Kontakt mit heißen Gegenständen und Substanzen sehr heiß. Berühren Sie den Messfühler nicht und bringen Sie diesen niemals mit brennbaren Substanzen in Berührung.
- Dieses Thermometer ist aus Gründen der Lebensmittelsicherheit und Hygiene nicht zur Verwendung mit Lebensmitteln geeignet.

Bestimmungsgemäße Verwendung

Digitalthermometer mit scharfem, unbiegsamem Metallmessfühler zum Einführen in Gegenstände zwecks Bestimmung der Innentemperatur dieser.

Vor Inbetriebnahme

Batterielasche entfernen

- Um den Batteriespeicher während der Lagerung vor vorzeitiger Entladung zu schützen, befindet sich an der Batterie eine Kunststofflasche. Diese muss aus dem Batteriefach entfernt werden, bevor das Gerät in Betrieb genommen werden kann.

Bedienung

- Drücken Sie den Ein-/Ausschalter (2), um das Thermometer einzuschalten.
- Drücken Sie den Ein-/Ausschalter erneut, um das Thermometer auszuschalten.

Hinweis: Zum Schutz der Batterie schaltet sich das Gerät nach ca. 5 Minuten automatisch ab.

- Drücken Sie die Taste für den Einheitenwechsel (5) zum Wechsel der Maßeinheit.
- Drücken Sie zum Halten der aktuellen Anzeige die Haltetaste (4). Die Anzeige wird dadurch eingefroren und das Wort „HOLD" wird angezeigt. Die Messwertanzeige wird ca. 3 Minuten lang gehalten.
- Das Thermometer zeigt selbst mit angebrachter Messfühlerabdeckung (1) die aktuelle Umgebungstemperatur an. Entfernen Sie die Abdeckung, um das Gerät als Einstichthermometer zu verwenden und um Innenmesswerte mit dem Messfühler zu ermitteln.

WARNUNG! Der Messfühler verfügt über eine scharfe Spitze. Seien Sie achtsam, um Stichwunden und andere Verletzungen zu vermeiden.

Wartung

- Wischen Sie den Messfühler nach jeder Verwendung mit einem feuchten Tuch ab und trocknen Sie ihn gründlich.

Hinweis: Schmutz beeinflusst die Messgenauigkeit und führt zur Kontaminierung unterschiedlicher Materialien.

- Bei Batterieniedrigstand erscheint das Symbol ( ) auf der Anzeige. Folgen Sie der Anleitung zum Wechseln der Batterie (siehe „Batteriewechsel" unten).
- Reinigen Sie das Kunststoffgehäuse ausschließlich mit einem weichen, trockenen Tuch.

Batteriewechsel

1. Lösen Sie den Batteriefachdeckel auf der Rückseite des Gerätes mit einer Vierteldrehung entgegen dem Uhrzeigersinn.
2. Legen Sie die Batterie in das Thermometer ein. Die unbeschriftete (Minus-)Seite muss dabei nach innen und die mit Plus gekennzeichnete Seite nach außen zeigen und sichtbar sein.
3. Setzen Sie anschließend den Batteriefachdeckel wieder auf und schrauben Sie ihn mit einer Vierteldrehung im Uhrzeigersinn zu.

Lagerung

- Lassen Sie den Messfühler (6) nach der Verwendung mit heißen Materialien vollständig abkühlen.
- Verschließen Sie den Messfühler vor der Lagerung stets mit der Messfühlerabdeckung (1).
- Lagern Sie das Thermometer sicher an einem trockenen Ort außerhalb der Reichweite von Kindern.
- Entfernen Sie stets die Batterie, falls das Thermometer über einen längeren Zeitraum gelagert werden soll.

Entsorgung

Beachten Sie bei der Entsorgung von defekten und nicht mehr reparablen Elektrowerkzeugen die geltenden Vorschriften und Gesetze.

- Batterien und elektrische und elektronische Altgeräte nicht über den Hausmüll entsorgen.
- Lassen Sie sich von der zuständigen Behörde bezüglich der ordnungsgemäßen Entsorgung von Batterien und Elektrogeräten beraten.

ES

Características del producto

1. Funda protectora de la sonda
2. Botón de encendido/apagado
3. Pantalla digital
4. Botón de retención
5. Botón de cambio de unidad
6. Sonda

Características técnicas

Capacidad de medición: . -40°C a +250°C (-40°F – 482°F)
Unidades de temperatura: .....Celsius y Fahrenheit
Precisión:..... -40 – 199.9°C: ±(2% + 20)
.....200°C - 250°C: ±(3% + 2)
Tipo de pantalla:.....LCD
Longitud de la sonda: .....70 mm
Material de la sonda:.....Stainless steel
Tipo de pila:..... LR44, 1,5 V

Como parte de nuestra política de desarrollo de productos, los datos técnicos de los productos Silverline pueden cambiar sin previo aviso.

Instrucciones de seguridad

- Este termómetro dispone de una sonda con punta muy afilada. Manéjela siempre con precaución.
- Nunca transporte el termómetro digital sin tener la funda protectora (1) de la sonda (6) colocada.
- Mantenga siempre el termómetro fuera del alcance de los niños.
- Tenga en cuenta que la sonda puede estar muy caliente al medir determinadas substancias u objetos. NUNCA toque la sonda caliente ni permita que entre en contacto con materiales inflamables.
- Este termómetro no está calificado higiénicamente para utilizarse en alimentos.

Aplicaciones

Termómetro digital con sonda metálica indicado para medirla temperatura interior de objetos.

Antes de usar

Retirar la lengüeta de la pila

- Este termómetro dispone de una lengüeta de plástico para evitar que la pila se pueda descargar durante su almacenaje. Retire la lengüeta de plástico situada en el compartimiento de la pila antes de encender la herramienta.

Funcionamiento

- Pulse el interruptor de encendido/apagado (2) para encender el termómetro.
- Para apagar el termómetro, pulse de nuevo interruptor de encendido/apagado.

Nota: Para maximizar la vida útil de la pila, el termómetro se apagará automáticamente después de transcurrir unos 5 minutos.

- Para cambiar la unidad que está siendo visualizada pulse el botón de cambio de unidad (5).
- Para retener la unidad que está siendo visualizada, pulse el botón de retención (4) mientras se está tomando la medición; con esto se retendrá el valor visualizado en pantalla. La palabra "HOLD" (retención) aparecerá visible y el valor continuará retenido durante aproximadamente 3 minutos.
- El termómetro se puede utilizar para medir la temperatura ambiente dejándolo en una zona con la funda protectora de la sonda (1) colocada. Alternativamente, se puede utilizar para medir la temperatura de objetos retirando la funda protectora de la sonda (6) e insertándola en el objeto.

ADVERTENCIA: Este termómetro dispone de una sonda con punta muy afilada. Manéjela siempre con precaución.

Mantenimiento

- Después de cada utilización, proceda a limpiar la sonda correctamente.

Nota: Los restos de suciedad podrían afectar la medición de temperatura.

- Este icono aparecerá reflejado en la pantalla digital cuando la pila esté parcialmente descargada. Vea las instrucciones de instalación de la pila para más información.
- Limpie la carcasa del termómetro y la pantalla con un paño seco.

Sustitución de la pila

1. Retire tapa del compartimento de la pila situada en la parte posterior del termómetro girándola en sentido antihorario.
2. Inserte la pila nueva con el signo negativo (-) mirando hacia dentro y el signo positivo (+) mirando hacia fuera.
3. Vuelva a colocar la tapa del compartimento de la pila y ciérrela girándola en sentido horario.

Almacenaje

- Deje que la sonda (6) se enfríe completamente después de medir materiales calientes.
- Coloque siempre la funda de protección de la sonda (1) antes de almacenar.
- Guarde el termómetro en un lugar seguro y seco fuera del alcance de los niños.
- Retire las pilas cuando vaya a almacenar el termómetro durante largos periodos de tiempo.

Reciclaje

Deshágase siempre de las herramientas eléctricas adecuadamente respetando las normas indicadas en su país.

- No elimine sus herramientas u otro equipo eléctrico o electrónico junto con la basura convencional. Recíclelos si hay puntos de reciclaje.
- Póngase en contacto con la autoridad local encargada de la gestión de residuos si necesita más información sobre cómo eliminar este tipo de herramientas correctamente.

IT

Familiarizzazione con il prodotto

1. Vano sonda
2. Pulsante On/Off
3. Display LCD
4. Pulsante Hold
5. Pulsante cambio unità
6. Sonda

Specifiche tecniche

Campo di misura : ..... -40°C to +250°C (-40°F – 482°F)
Unità :.....Centrigradi e Fahrenheit
Precisione : ..... -40 – 199.9°C: ±(2%+20)
.....200°C - 250°C: ±(3%+2)
Tipo di display :.....LCD
Lunghezza sonda : .....70 mm
Materiale della sonda : .....Acciaio inox
Tipo di batteria : LR44, 1.5V

Como parte de nuestra política de desarrollo de productos, los datos técnicos de los productos Silverline pueden cambiar sin previo aviso.

Instrucciones de seguridad

- Este termómetro dispone de una sonda con punta muy afilada. Manéjela siempre con precaución.
- Nunca transporte el termómetro digital sin tener la funda protectora (1) de la sonda (6) colocada.
- Mantenga siempre el termómetro fuera del alcance de los niños.
- Tenga en cuenta que la sonda puede estar muy caliente al medir determinadas substancias u objetos. NUNCA toque la sonda caliente ni permita que entre en contacto con materiales inflamables.
- Este termómetro no está calificado higiénicamente para utilizarse en alimentos.

Aplicaciones

Termómetro digital con sonda metálica indicado para medirla temperatura interior de objetos.

Antes de usar

Retirar la lengüeta de la pila

- Este termómetro dispone de una lengüeta de plástico para evitar que la pila se pueda descargar durante su almacenaje. Retire la lengüeta de plástico situada en el compartimiento de la pila antes de encender la herramienta.

Funcionamiento

- Pulse el interruptor de encendido/apagado (2) para encender el termómetro.
- Para apagar el termómetro, pulse de nuevo interruptor de encendido/apagado.

Nota: Para maximizar la vida útil de la pila, el termómetro se apagará automáticamente después de transcurrir unos 5 minutos.

- Para cambiar la unidad que está siendo visualizada pulse el botón de cambio de unidad (5).
- Para retener la unidad que está siendo visualizada, pulse el botón de retención (4) mientras se está tomando la medición; con esto se retendrá el valor visualizado en pantalla. La palabra "HOLD" (retención) aparecerá visible y el valor continuará retenido durante aproximadamente 3 minutos.
- El termómetro se puede utilizar para medir la temperatura ambiente dejándolo en una zona con la funda protectora de la sonda (1) colocada. Alternativamente, se puede utilizar para medir la temperatura de objetos retirando la funda protectora de la sonda (6) e insertándola en el objeto.

ADVERTENCIA: Este termómetro dispone de una sonda con punta muy afilada. Manéjela siempre con precaución.

Mantenimiento

- Después de cada utilización, proceda a limpiar la sonda correctamente.

Nota: Los restos de suciedad podrían afectar la medición de temperatura.

- Este icono aparecerá reflejado en la pantalla digital cuando la pila esté parcialmente descargada. Vea las instrucciones de instalación de la pila para más información.
- Limpie la carcasa del termómetro y la pantalla con un paño seco.

Sustitución de la pila

1. Retire tapa del compartimento de la pila situada en la parte posterior del termómetro girándola en sentido antihorario.
2. Inserte la pila nueva con el signo negativo (-) mirando hacia dentro y el signo positivo (+) mirando hacia fuera.
3. Vuelva a colocar la tapa del compartimento de la pila y ciérrela girándola en sentido horario.

Almacenaje

- Deje que la sonda (6) se enfríe completamente después de medir materiales calientes.
- Coloque siempre la funda de protección de la sonda (1) antes de almacenar.
- Guarde el termómetro en un lugar seguro y seco fuera del alcance de los niños.
- Retire las pilas cuando vaya a almacenar el termómetro durante largos periodos de tiempo.

Reciclaje

Deshágase siempre de las herramientas eléctricas adecuadamente respetando las normas indicadas en su país.

- No elimine sus herramientas u otro equipo eléctrico o electrónico junto con la basura convencional. Recíclelos si hay puntos de reciclaje.
- Póngase en contacto con la autoridad local encargada de la gestión de residuos si necesita más información sobre cómo eliminar este tipo de herramientas correctamente.

NL

Productbeschrijving

1. Sonde beschermkap
2. Aan-/uitschakelaar
3. LCD display
4. Behoud knop
5. Eenheid wisselknop
6. Sonde

Specificaties

Meetbereik:..... -40°C to +250°C (-40°F – 482°F)
Eenheden:..... Celsius en Fahrenheit
Nauwkeurigheid:..... -40 – 199.9°C: ±(2% + 20)
.....200°C - 250°C: ±(3% + 2)
Display type:.....LCD
Sonde lengte:.....70 mm
Sonde materiaal: .....Roestvrijstaal
Batterij type: ..... LR44, 1,5 V

Met het oog op onze aanhoudende productontwikkeling kunnen de specificaties van Silverline producten zonder voorafgaande kennisgeving worden gewijzigd.

Belangrijke veiligheidswaarschuwingen

- De thermometer is voorzien van een stalen sonde met een scherpe punt. Hanteer voorzichtig om persoonlijk letsel te voorkomen
- Verplaats de eenheid nooit zonder de sonde beschermkap (1)
- Houdt de eenheid buiten het bereik van kinderen
- De sonde wordt tijdens gebruik op hete materialen mogelijk erg heet. Raak de sonde niet aan houdt de sonde uit de buurt van ontvlambare materialen
- De eenheid is niet voorzien van een hygiëne test voor voedingsmiddelen.

Gebruiksdoel

Digitale thermometer met scherpe en stevige metalen sonde, geschikt voor het meten van interne object temperaturen

Voorafgaand de gebruik

Het verwijderen van de activatie trekstrip

- Om ontlading tijdens opberging te voorkomen is de eenheid voorzien van een plastic trekstrip. Deze moet verwijdert worden van het batterijcompartiment voordat de eenheid ingeschakeld kan worden

Gebruik

- Druk de aan-/uitschakelaar (2) in om de thermometer te starten
- Om de eenheid uit te schakelen drukt u de knop opnieuw in

Let op: Om het leeglopen van de batterij te voorkomen schakelt de eenheid zichtzelf na ongeveer 5 minuten uit

- Om de eenheid te veranderen drukt u de wisselknop (5) in
- Om de gemeten waarde te behouden drukt u de behoud knop (4) in. Het woord 'Hold' verschijnt op het display. De waarde wordt tot ongeveer 3 minuten behouden
- De thermometer kan gebruikt worden voor het meten van omgevingstemperaturen met de beschermkap (1) bevestigd. Verwijder de beschermkap en steek de sonde (6) in een object om de interne temperatuur te meten

WAARSCHUWING: De thermometer is voorzien van een stalen sonde met een scherpe punt. Hanteer voorzichtig om persoonlijk letsel te voorkomen

Onderhoud

- Veeg de sonde na gebruik met een vochtige doek schoon en droog grondig

Let op: Vuil kan de nauwkeurigheid van de lezing beïnvloeden en kan leiden tot kruisbesmetting

- Maak de behuizing en het display met een zachte, droge doek schoon
- Wanneer het laadniveau van de batterij laag is, verschijnt het symbool op het scherm. Verwijs naar 'Het vervangen van de batterij'

Het vervangen van de batterij

1. Draai de batterij dekplaat een kwartslag linksom en neem deze van de eenheid
2. Plaats de nieuwe batterij in de eenheid met de min-zijde naar binnen en de plus-zijde naar buiten wijzend
3. Plaats de dekplaat op de eenheid en draai deze rechtsom om deze te vergrendelen

Opberging

- Laat de sonde (6) na gebruik volledig afkoelen
- Plaats de beschermkap (1) over de sonde
- Berg de eenheid op een droge en veilige plek, buiten het bereik van kinderen op
- Verwijder de batterij wanneer de thermometer voor langere tijd wordt opgeborgen

Verwijdering

Bij de verwijdering van elektrische machines neemt u de nationale voorschriften in acht.

- Elektrische en elektronische apparaten mogen niet met uw huishoudelijk afval worden weggegooid
- Neem contact op met uw gemeente voor informatie betreffende de verwijdering van elektrisch gereedschap

---

PL

Przedstawienie produktu

1. Oslona sondy
2. Przycisk On/Off
3. Wyświetlacz LCD
4. Przycisk przechowania danych
5. Przycisk zmiany jednostki
6. Sonda

Dane techniczne

Zakres pomiarowy : .... -40°C to +250°C (-40°F – 482°F)
Jednostki :..... Celsjusz i Fahrenheit
Tolerancja:..... -40 – 199.9°C: ±(2%+20)
.....200°C - 250°C: ±(3%+2)
Typ wyświetlacza:.....LCD
Długość sondy:.....70 mm
Tworzywo sondy:..... stal nierdzewna
Typ baterii:..... LR44, 1,5 V

W wyniku nieprzerwanego procesu rozwojowego produktów, dane techniczne poszczególnych produktów Silverline mogą ulec zmianie bez uprzedniego powiadomienia.

Ważne instrukcje bezpieczeństwa

- Termometr ten posiada metalową sondę z ostrą końcówką. Należy, zatem obchodzić się z nim ostrożnie, aby uniknąć zranienia bądź innych obrażeń
- Nigdy nie należy przenosić termometru z sondą (6) na wierzchu bez osłony (1)
- Urządzenie należy trzymać z dala od dzieci
- Metalowa sonda może stać się niezwykle gorąca podczas mierzenia bardzo wysokich temperatur różnych obiektów i substancji. NIE DOTYKAĆ ani nie dokonywać próby badawczej na materiałach łatwopalnych, kiedy są bardzo gorące.
- Urządzenie nie zostało przebadane, co do bezpieczeństwa użycia z żywnością

Zastosowanie zgodne z przeznaczeniem

Termometr cyfrowy z metalową sondą zakończoną ostrą końcówką, przeznaczony do wewnętrznego pomiaru temperatury danych obiektów.

Przygotowanie

Usunięcie zakładki znajdującej się wewnątrz baterii

- Aby zapobiec rozładowaniu baterii, urządzenie jest wyposażone w plastikową zakładkę, która musi zostać usunięta z komory baterii zanim urządzenie zostanie aktywowane

Obsługa

- Wcisnąć przyciske On/Off (2) aby uruchomić termometr
- Aby wyłączyć termometr, należy wcisnąć przycisk on/off poniwnie

Uwaga: Aby uniknąć rozładowania baterii, urządzenie wyłączy się samoistnie po ok 5 min.

- W celu zmiany jednostki, należy wcisnąć przycisk zmiany jednostki (5)
- Aby zatrzymać wartość wyświetlaną aktualnie na ekranie należy wcisnąć przycisk przechowania danych (4) Na wyświetlaczu zostanie wyświetlony wyraz „HOLD" a zbadany pomiar pozostanie na ekranie przez 3 minuty
- Termometr może zostać wykorzystany do pomiaru temperatury otoczenia z założoną osłoną (1). Może być także wykorzystywany do wykonywania pomiarów wewnętrznych, po zdjęciu osłony i umieszczeniu czujnika sondy (6) w danym obiekcie

OSTZRZEŻENIE: Termometr posiada metalową sondę z ostrą końcówką. Należy, zatem obchodzić się z nim ostrożnie, aby uniknąć zranienia bądź innych obrażeń

Konserwacja i czyszczenie

- Przetrzeć sondę do czysta przy pomocy wilgotnej szmatki a następnie do sucha po każdym użyciu

Uwaga: Brud i zanieczyszczenia mogą mieć wpływ na dokładność odczytów temperatury i jednocześnie doprowadzić do wzajemnego zanieczyszczenia materiałów

- Czyścić plastikową obudowę oraz wyświetlacz za pomocą suchej i miękkiej szmatki
- Niski poziom baterii ( ) zostanie wyświetlony na ekranie. Aby uzyskać instrukcje dotyczące wymiany baterii należy odnieść się do paragrafu poniżej.

Wymiana baterii

1. Wyjąć osłonę baterii z urządzenia poprzez obrócenie jej o ćwierć obrotu w lewo
2. Umieścić baterię w termometrze z plusem widocznym na zewnątrz i minusem niewidocznym wewnątrz
3. Włożyć z powrotem osłonę na baterię i zamknąć poprzez ćwierć obrotu w prawo

Przechowywanie

- Należy pozwolić, aby sonda (6) kompletnie wystygła po użyciu
- Zawsze należy pamiętać o zakładaniu osłony (1) na sondę termometru do jego przechowania
- Przechowywać ostrożnie w bezpiecznym i suchym miejscu z dala od zasięgu dzieci
- Wyjąć baterię z termometru, jeśli urządzenie jest nieużywane przez dłuższy okres czasu

Utylizacja

Należy zawsze przestrzegać przepisów krajowych dotyczących utylizacji elektronarzędzi, które nie są już funkcjonalne i nie nadają się do naprawy.

- Nie wyrzucaj elektronarzędzi lub innych odpadów elektrycznych i elektronicznych (WEEE) wraz z odpadami komunalnymi.
- Skontaktuj się z władzami lokalnymi zajmującymi się utylizacją odpadów, aby uzyskać informacje na temat prawidłowego sposobu utylizacji elektronarzędzi